URBANISTIČKI PROJEKAT
ZA POTREBE URBANISTIČKO-ARHITEKTONSKE RAZRADE LOKACIJE

KONDENZACIJSKA ŠAHTA R=1:100
- Izvod iz tipskog projekta-

OSNOVA GORNJE PLOČE

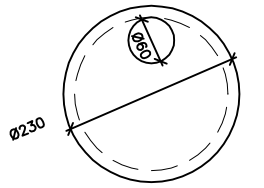

OSNOVA DONJE PLOČE

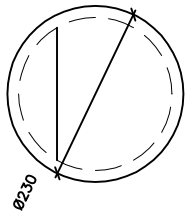

POPREČNI PRESEK

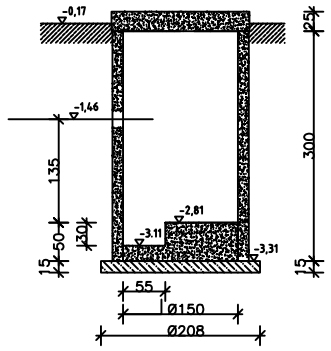

proenergo

Investitor: "ENVIGAS ALFA" d.o.o. Martonoš Zelena dolina bb, Martonoš	Odgovorni projektant: Dejan Babić, dipl.inž.građ.
Naziv objekta i mesto gradnje: ELEKTRANA NA BIOMASU ZA KOMPLEKS KOGENERATIVNOG GASNOG POSTROJENJA NA KAT. PARC. BR. 3292/7 K.O. MARTONOŠ	Naziv objekta: KONDENZACIJSKA ŠAHTA
Naziv projekta: IDEJNO ARHITEKTONSKO REŠENJE	Datum: april 2014. / Razmera: 1:100

GORIONIK SUVIŠNOG GASA R=1:100
- Izvod iz tipskog projekta-

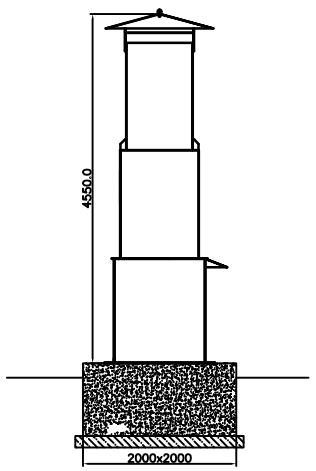

proenergo

Investitor: "ENVIGAS ALFA" d.o.o. Martonoš Zelena dolina bb, Martonoš	Odgovorni projektant: Dejan Babić, dipl.inž.građ.
Naziv objekta i mesto gradnje: ELEKTRANA NA BIOMASU ZA KOMPLEKS KOGENERATIVNOG GASNOG POSTROJENJA NA KAT. PARC. BR. 3292/7 K.O. MARTONOŠ	Naziv objekta: GORIONIK SUVIŠNOG GASA
Naziv projekta: IDEJNO ARHITEKTONSKO REŠENJE	Datum: april 2014. / Razmera: 1:100

Naziv projekta:

URBANISTIČKI PROJEKAT ZA IZGRADNJU ELEKTRANE NA BIOMASU ZA KOMPLEKS KOGENERATIVNOG GASNOG POSTROJENJA ZA POTREBE "ENVIGAS ALFA" DOO-MARTONOŠ U MARTONOŠU NA KAT. PARCELI BR. 3292/7 K.O.MARTONOŠ

Projektna organizacija:

Preduzeće za projektovanje, inženjering i konsalting
ROMB DESIGN DOO
Žarka Zrenjanina 41 , Apatin
Ogranak: Novi Sad, Lukijana Mušickog 11a

Odgovorni urbanista:
Andrea Govedarica, dipl. ing. arh.
licenca br. 200 1075 08

Saradnik na projektu:
Milka Perić, dipl. ing. građ.

Grafički prilog:
IDEJNA ARHITEKTONSKA REŠENJA PLANIRANIH OBJEKATA

Investitor:	Crtež br.:	Br. projekta:
"ENVIGAS ALFA" DOO Ul. Zelene doline bb Martonoš	**6.2**	E-123/2014